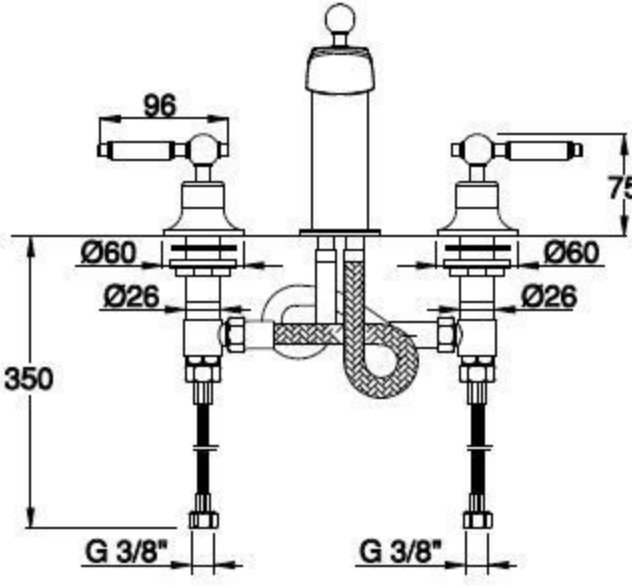
96
75
Ø60
Ø60
Ø26
Ø26
350
G 3/8"
G 3/8"

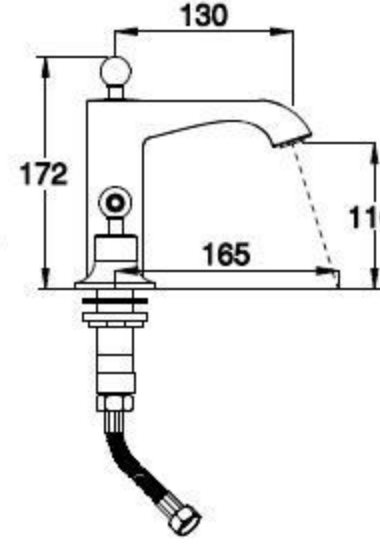
130
172
110
165