COLLEZIONE

# ringo-west

## IMMAGINE PRODOTTO

## DISEGNO TECNICO

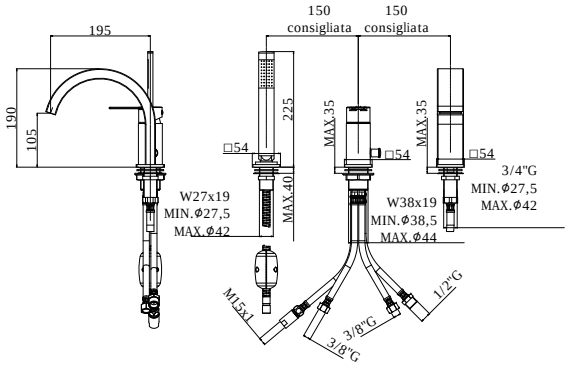


## DESCRIZIONE

Miscelatore bordo vasca con deviatore completo di:
- set 5 flex inox per miscelatore
- doccia e flessibile con piombo

## ART.

**RIN 041L . . / WS 041L . .**
senza bocca erogazione (2 fori)

**RIN 040L . . / WS 040L . .**
con bocca a cascata (3 fori)

## FINITURE

**RIN**
CR - cromo
BO - bianco opaco
NO - nero opaco

**WS**
CR - cromo