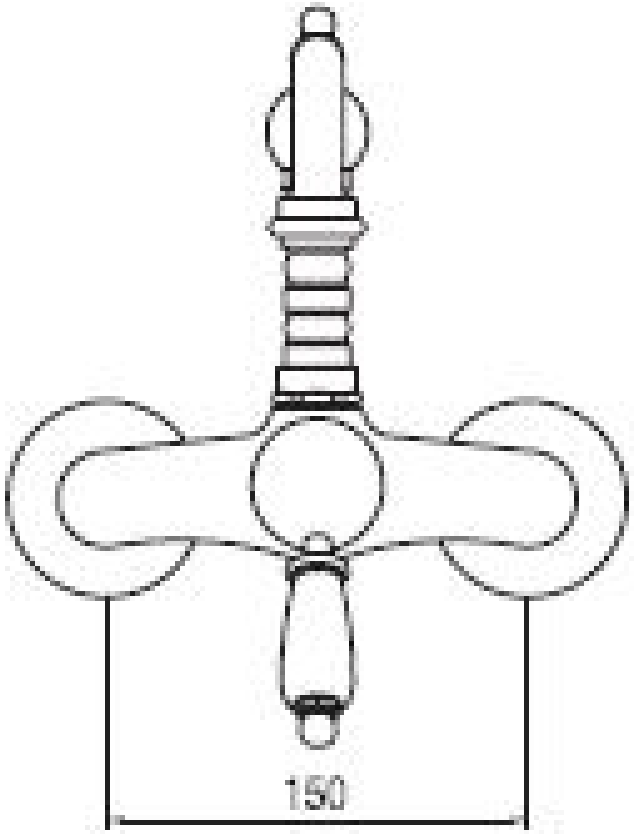
150

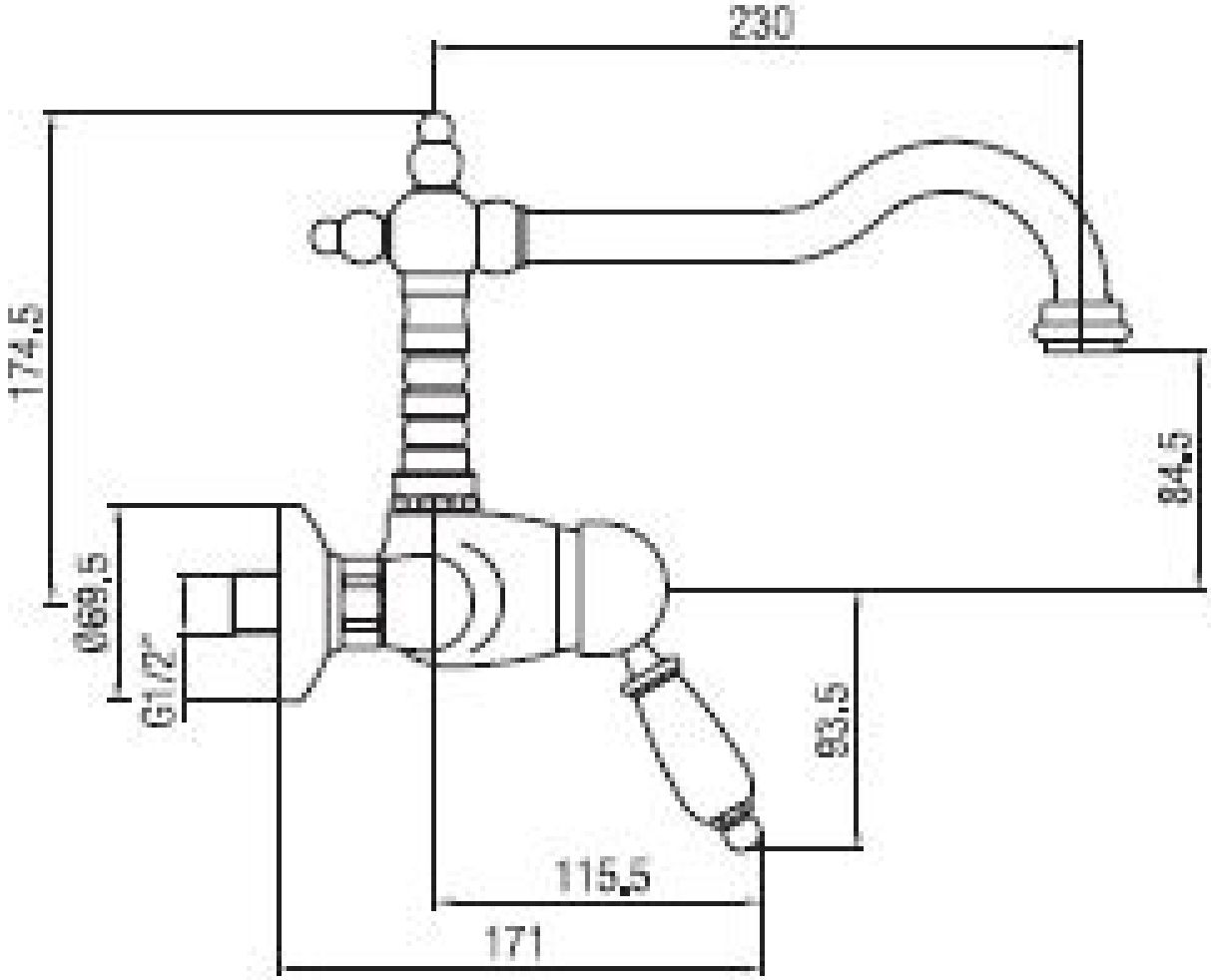
230
174,5
84,5
Ø69,5
G1/2"
93,5
115,5
171